Harman Kardon serie Citation.
(G. Tusini)

Non dobbiamo dimenticarci degli amplificatori a transistor della Harman Kardon. Io ho tuttora la serie Citation 11 preamplificatore con cinque controlli di tono +/- 12 db su 60-320-1K-5K-12KHz, più filtro alti -8db a 10K e subsonico -12 db a 15Hz. Il suo finale Citation 12, da 60 watt rms per canale. Questi apparecchi sono montati su schede inserite con connettori a pettine. Il tutto era completato dalle casse acustiche Citation 13, che disgraziatamente non possiedo più: cinque gli altoparlanti montati, di cui tre per i bassi e medio-bassi e due tweeter tutti di fabbricazione Philips e montati nella parte superiore della cassa, leggermente inclinata. Tuttora ogni tanto li utilizzo, ma con casse AMT1 della ESS.
Nella serie 11-12 e 13, va incluso il sintonizzatore per FM stereo Citation 15. Sintonizzatore professionale FM stereo frequenza 87,5-108,5 MHz risposta in frequenza, ovviamente solo la parte audio 4 Hz-80 KHz +/- 1 db, possibilità di collegamento di un dolby esterno.
Metto lo schema del finale del Citation 12 completo dell'alimentatore.

Cassa acustica.

Citation fifteen
Harman Kardon

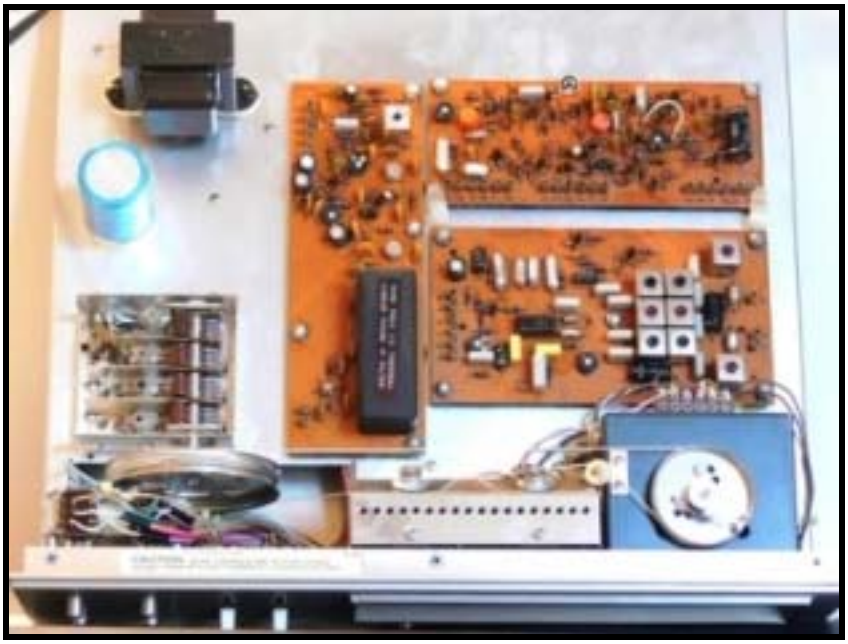

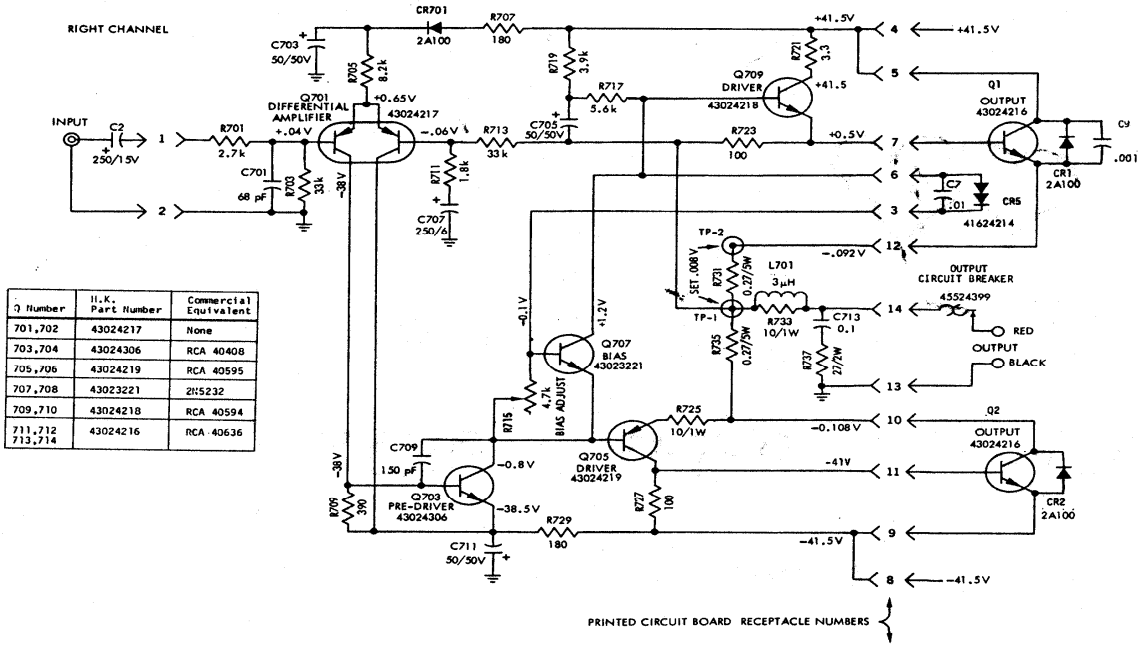

Q Number	H.K. Part Number	Commercial Equivalent
701,702	43024217	None
703,704	43024306	RCA 40408
705,706	43024219	RCA 40595
707,708	43023221	2N5232
709,710	43024218	RCA 40594
711,712 713,714	43024216	RCA 40636

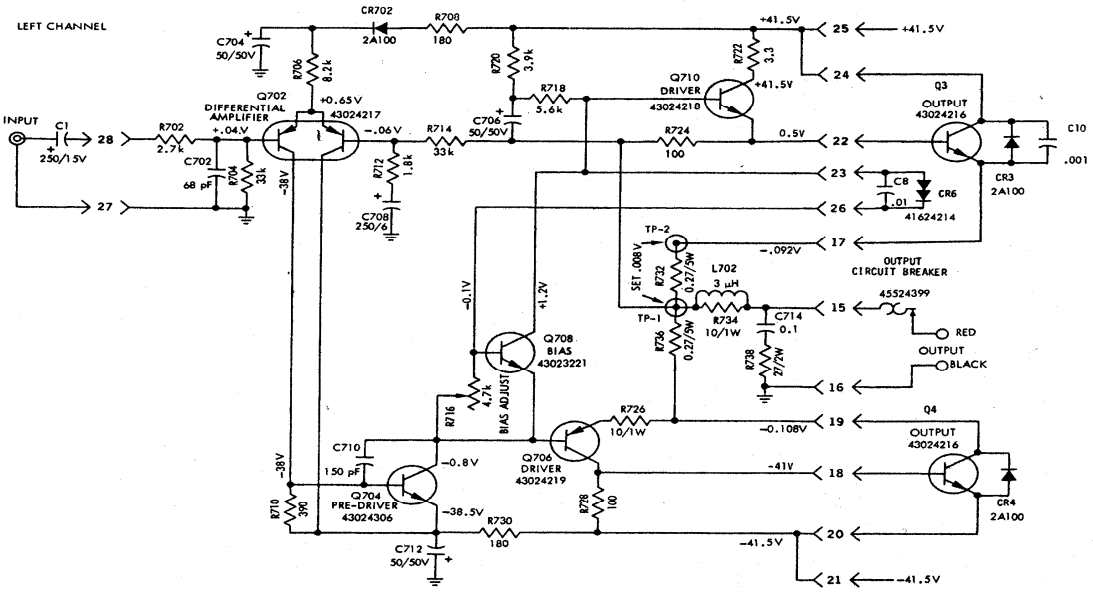

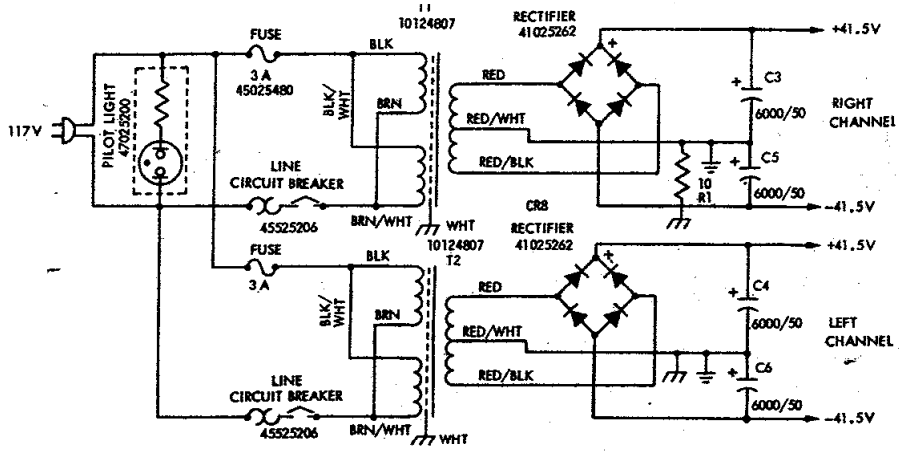

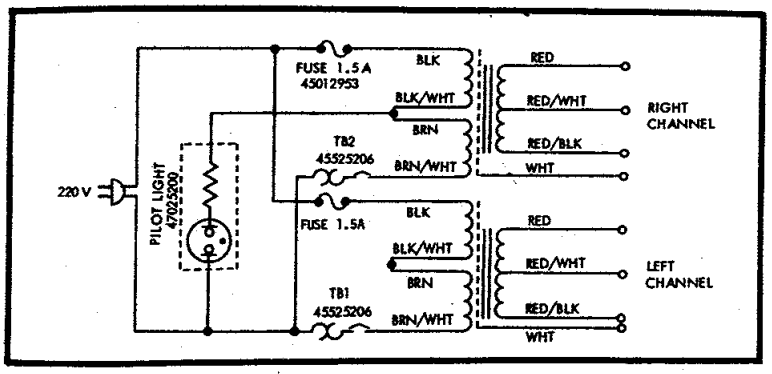

ALTERNATE CONNECTION FOR 220-V OPERATION